Eyb Guitars

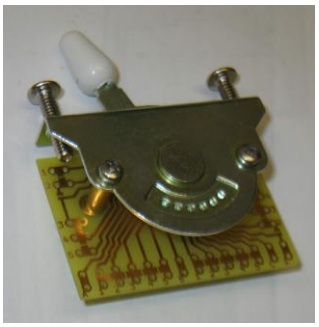

Eyb Megaswitch@ 3.0 Typ M

2 Single Coils
Empfohlene Polaritäten: N S oder umgekehrt

Pos	Sound	brummfrei
1	Halspickup	
2	Hals- und Stegpickup seriell	x
3	Hals- und Stegpickup parallel	x
4	Hals- und Stegpickup ½ out of phase	
5	Stegpickup	

Terminal	Anschlüsse	Terminal	Anschlüsse
A	Halspickup +Pol	**C**	Stegpickup +Pol
A1	Ausgang (Volume Poti)	C1	frei
A2	Brücke zu B2	C2	Ausgang (= A1 = A3 = C5)
A3	Ausgang (= A1= C2 = C5)	C3	= C2 über Lötbrücke
A4	= A3 über Lötbrücke	C4	Masse (= B3 = B5)
A5	frei	C5	Ausgang (= C2 = A1 = A3
B	Stegpickup –Pol (ohne Abschirmung)	**D**	über 22nF Kondensator a Ausgang
B1	frei	D1	frei
B2	Brücke zu A2	D2	frei
B3	Masse (= B5 = C4)	D3	frei
B4	Brücke zu D4	D4	Brücke zu B4
B5	Masse (= B3 = C4)	D5	frei

Permanente Verbindungen:
Halspickup –Pol an Masse, alle Abschirmkabel an Masse
Bei Telecaster* Pickups mit Metallplatte muss diese vom -Pol des Pickups getrennt und separat an Masse gelegt werden.

*Stratocaster und Telecaster sind eingetragene Warenzeichen von Fender Musical Instruments

Eyb Guitars · Günter Eyb · Schillerstr. 48 · 71229 Leonberg · Tel.: 07152-24385
Fax: 07152-24399 · Email: eyb-guitars@t-online.de · Internet : www.eyb-guitars.eu

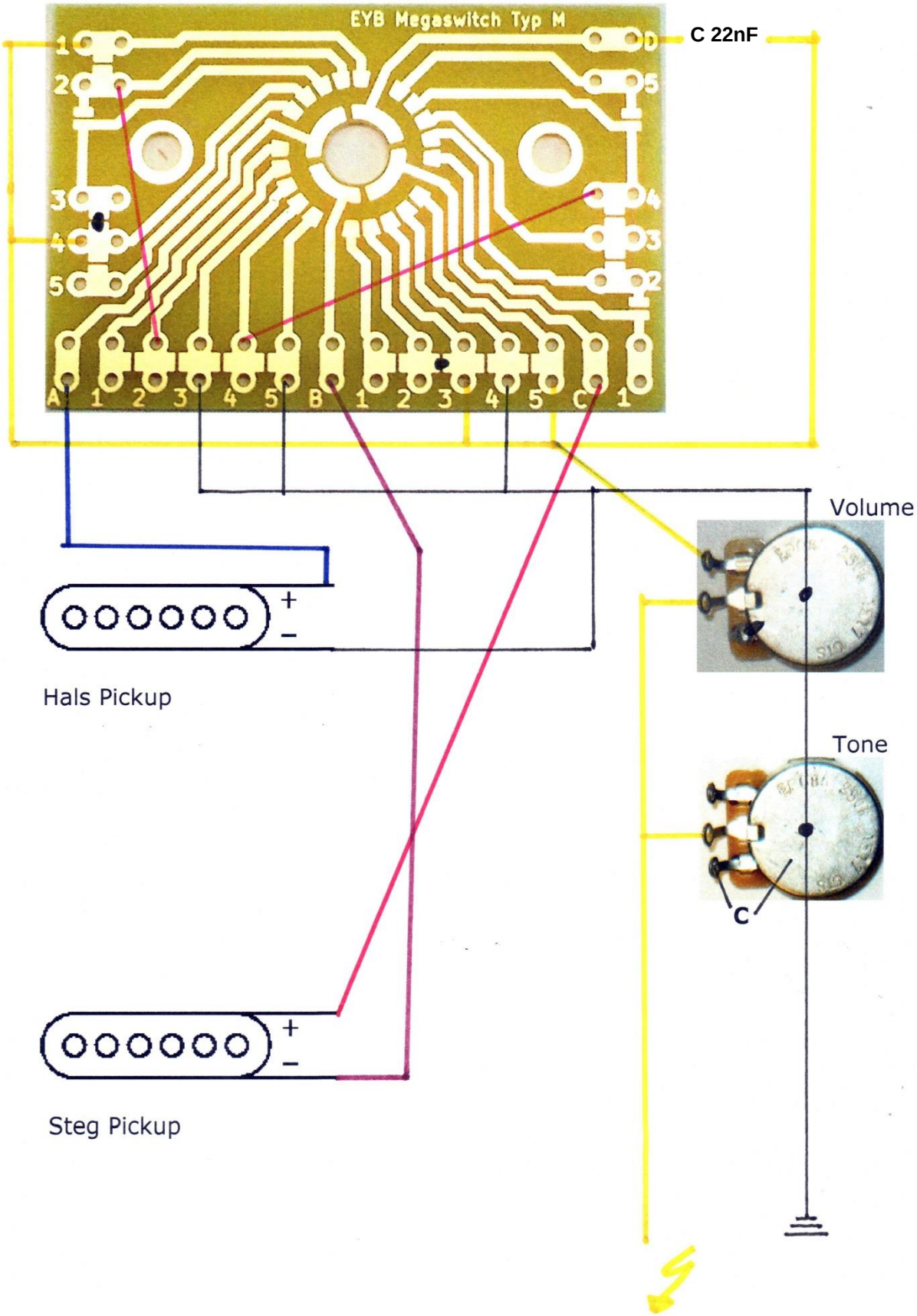
EYB Megaswitch Typ M
C 22nF
Volume
Tone
C
Hals Pickup
Steg Pickup